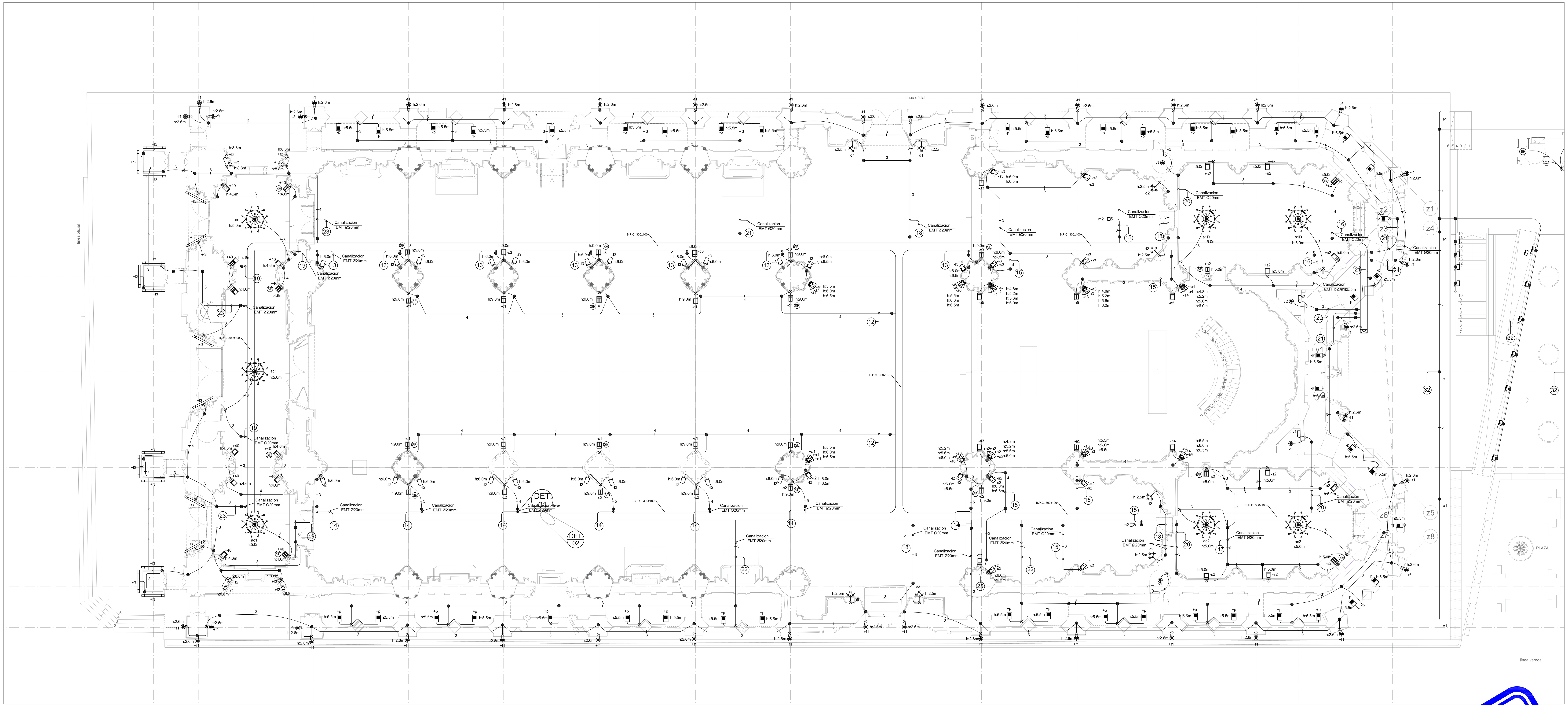

PLANTA DE ILUMINACION PRIMER NIVEL

ESC: 1:100

ITEM	CANTIDAD	SIMBOLOGIA	DATOS TECNICOS	LAMPARA
C04	. .		FOCO FIJO, TIPO SPOT, RETRAIDO, SOBREPUERSTO, FUENTE DE PODER ELECTRONICA REMOTA. - . - Luminaria no dimmable.	LED COB 25W 3000ºK Consumo sistema = 27W
C05	. .		FOCO MULTIDIRECCIONAL, OPTICA RADIAL 10º, CON LOUVER ANTIDESLUMBRANTE FUENTE DE PODER ELECTRONICA INCORPORADA. - . - Luminaria no dimmable.	LED COB 30W 3000K° Consumo sistema = 32W
C07	. .		EQUIPO HERMETICO, COLGANTE O SOBREPUESTO, FUENTE DE PODER ELECTRONICA INCORPORADA. - Sistema con kit de emergencia auto-energizado (SE). - Luminaria no dimmable.	LED LINEAR 40W 3000ºK Consumo sistema = 42W
C08	. .		REFLECTOR SOBREPUESTO FIJO, OPTICA SIMETRICA, FUENTE DE PODER ELECTRONICA INCORPORADA. - Sistema con kit de emergencia auto-energizado (SE). - Luminaria no dimmable.	LED ARRAY 47W 3000°K Consumo sistema = 50W
C09	. .		REFLECTOR SOBREPUESTO FIJO, OPTICA SIMETRICA, FUENTE DE PODER ELECTRONICA INCORPORADA. - . - Luminaria no dimmable.	LED COB 30W 3000°K Consumo sistema = 32W
C10	. .		PROYECTOR SPOT DIRIGIBLE, SOBREPUESTO, OPTICA SIMETRICA 12° FUENTE DE PODER ELECTRONICA INCORPORADA. - . - Luminaria no dimmable.	LED COB 28W 3000ºK Consumo sistema = 30W
C11	. .		PROYECTOR LINEAL DIRIGIBLE, SOBREPUESTO, OPTICA SIMETRICA, CON VISERA ANTIDESLUMBRANTE, FUENTE DE PODER ELECTRONICA INCORPORADA. - . - Luminaria no dimmable.	LED COB 45W 3000ºK Consumo sistema = 48W
C12	. .		LUMINARIA TIPO PAGODA, EMISION DE LUZ DIRECTA, HAZ APERTURA 360º, FUENTE DE PODER ELECTRONICA INCORPORADA, - . - Luminaria en poste de 4.00mt.	LED ARRAY 50W 3000ºK Consumo sistema = 55W
C13	. .		APLIQUE TIPO CILINDRO, EMISION DE LUZ DIRECTA E INDIRECTA, FUENTE DE PODER ELECTRONICA INCORPORADA. - . - Luminaria no dimmable.	LED COB 2/26W 3000°K Consumo sistema = 55W
C14	. .		FOCO TIPO SPOT, OPTICA SIMETRICA, EMBUTIDO EN PISO, FUENTE DE PODER ELECTRONICA INCORPORADA. - Sistema con kit de emergencia auto-energizado (SE). - Luminaria no dimmable.	LED COB 10W 3000ºK Consumo sistema = 12W
C15	. .		FOCO HERMETICO, TIPO SPOT, EMISION DE LUZ RASANTE, EMBUTIDO EN MURO, FUENTE DE PODER ELECTRONICA INCORPORADA. - . - Luminaria no dimmable.	LED COB 3W 3000ºK Consumo sistema = 5W
C16	. .		FOCO DIRIGIBLE, TIPO SPOT, DIFUSOR RETRAIDO FACETADDO, SOBREPUESTO EN CIELO O LOSA, FUENTE DE PODER ELECTRONICA INCORPORADA. - . - Luminaria no dimable.	LED COB 16W 3000ºK Consumo sistema = 17W
C17	.		EQUIPO LINEAL, **EN CINTA E INDIVIDUAL**, DIFUSOR DE PMMA TRASLUCIDO CONTINUO, SOBREPUESTO TIPO APLIQUE, FUENTE DE PODER ELECTRONICA INCORPORADA. - Sistema con kit de emergencia auto-energizado (SE). - Luminaria no dimmable.	LED LINEAR 17W 3000ºK Consumo sistema = 18W
D01	.		LAMPARA COLGANTE, TIPO CLASICA. - . - Luminaria dimmable.	LED CLASICA E27 2700...3000ºK Consumo sistema = 300W
D02	.		LAMPARA COLGANTE, TIPO CLASICA. - . - Luminaria dimmable.	LED CLASICA E27 2700...3000ºK Consumo sistema = 100W
D03	.		APLIQUE, TIPO CLASICO. - . - Luminaria no dimmable.	LED CLASICA E27 2700...3000ºK Consumo sistema = 30W
			KIT EMERGENCIA	

SIMBOLOGIA: INDICA EL EQUIPO DE ILUMINACION EN PLANO Y ESPECIFICACIONES TECNICAS.

LETRA O NUMERO: INDICA EL ENCENDIDO (CIRCUITO ELECTRICO) DE CADA EQUIPO DE ILUMINACION POR RECINTO. (LETRA **"D"** ENCENDIDO CON DIMMER)

NOTA: ESTAS LETRAS Ó NUMEROS **NO TIENEN RELACION** CON LA CANTIDAD DE EQUIPOS NI CON EL NUMERO DEL ITEM DE LAS ESPECIFICACIONES TECNICAS.

(SE) EQUIPO DE ILUMINACION CON KIT DE EMERGENCIA.

(+) CON EL ENCENDIDO INDICA QUE EL EQUIPO DE ILUMINACION DIRIGIBLE ILUMINA HACIA ARRIBA.

(-) CON EL ENCENDIDO INDICA QUE EL EQUIPO DE ILUMINACION DIRIGIBLE ILUMINA HACIA ABAJO.

(±) CON EL ENCENDIDO INDICA QUE EL EQUIPO DE ILUMINACION ILUMINA HACIA ARRIBA Y ABAJO.

(hm) INDICA LA ALTURA DE MONTAJE DEL EQUIPO DE ILUMINACION.

SIMBOLOGIA	DATOS TECNICOS
M	EQUIPO DE MEDIDA
	PERFIL 75X75X2
	PASADA EN MURO ,LOZA
	CAJA DERIVACION METALICA
	TUBERIA EMT(Diam esp.).
	ESCALERILLA 300X100 ALUMBRADO
	BANDEJA DLP 105X50
	ENCHUFE NORMAL 10 amp
	INTERRUPTOR 9-12
	INTERRUPTOR 9-32
X	N° DE CIRCUITO ILUMINACION
X	N° DE CIRCUITO ENCHUFE

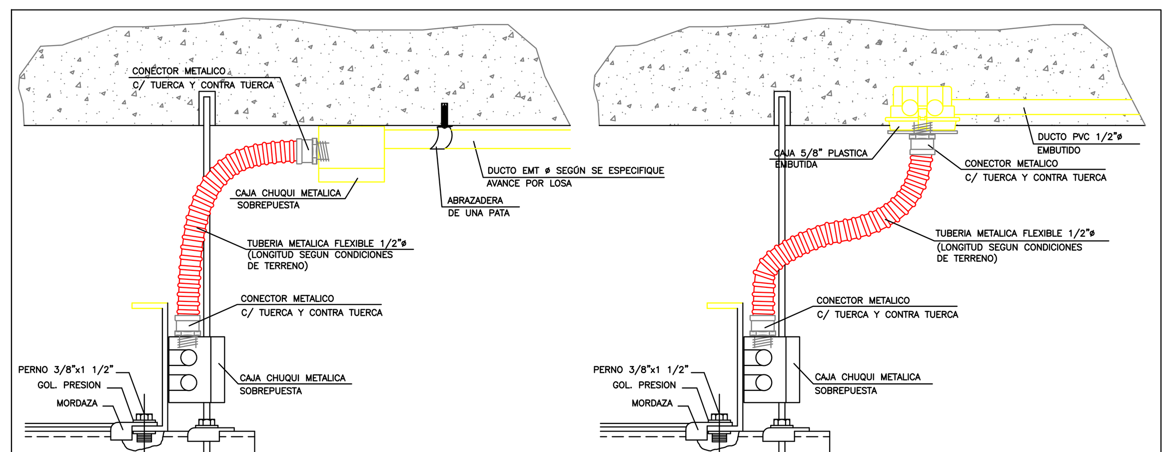

DET 01 DETALLE N° 01
DETALLE ALIMENTACION DESDE CAJA HACIA B.P.C. MET. PINTADA
ESCALA S/E

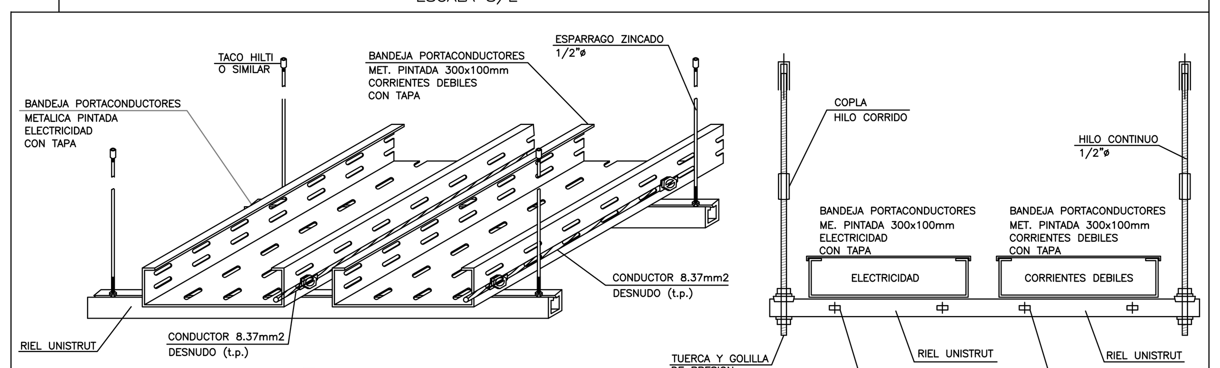

DET 02 DETALLE N° 02
MONTAJE B.P.C. MET. PINTADA ELECTRICIDAD Y C.C.D.D.
ESCALA S/E

NOTAS			
1	Todas las cantidades indicadas en planos y/o especificaciones técnicas son de carácter informativo, siendo responsabilidad del proponente su verificación	11	La orientación de las luminarias exteriores debe corresponder a la indicada en los esquemas de referencia.
2	Los requerimientos y fichas para los postes de las luminarias exteriores, se indican en la sección "V" y "VI".	12	Los cables de alimentación con cubierta E.V.A deben ser de un solo color para todo el proyecto, considerando blanco o negro.
3	Todos los equipos eléctricos (Fuentes de poder y ballast) deben ser entregados por el proveedor, para garantizar la compatibilidad del sistema en cada luminaria.	13	Los cables de alimentación para circuito normal (Fase/Neutro/Tierra) deben ser conductores de tres cables y los que consideran circuito de emergencia (Fase/Neutro/Tierra + Fase para kit auto-energizado) deben ser de cuatro cables en el mismo conductor.
4	La garantía de las luminarias no puede ser inferior a lo requerido para cada ítem.	14	Los cables de suspensión antisísmicos de las luminarias deben ser multi-filares y corresponder a los indicados en las especificaciones técnicas (sección “VI”) y contar con las certificaciones y ensayos correspondientes.
5	Para las luminarias con lámparas fluorescente T5, el proveedor debe entregar los todos los tubos de la misma marca, para garantizar la uniformidad en la temperatura de color de la luz. (Cuando aplique).	15	Las luminarias deben ser instaladas con las fuente de poder entregada por el proveedor para cada ítems según corresponda, para asegurar la compatibilidad del sistema.
6	Se debe respetar la ubicación y distribución de los centros de luz indicados en los planos de iluminación	16	Las luminarias no deben ser conectadas directo a 220V sin fuente de poder.
7	En las luminarias lineales (sobrepuestas, embutidas, colgantes o tipo apliaue) se debe considerar una caja de derivación indicada en el plano con el icono “C.E.” en el término de cada cinta. Las otras luminarias de la cinta cuentan con sistema de interconexión incluido.	17	Se deben respetar las notas de montaje indicadas para cada ítem y las instrucciones entregadas por el proveedor.
8	En las luminarias lineales industriales se indica el extremo de conexión, marcado con el icono “C.E.”, considerando un distanciamiento que permita el radio de curvatura normativo para el cable con cubierta E.V.A.	18	Se deben utilizar todos los accesorios de montaje entregados por el proveedor, para asegurar el funcionamiento de las luminarias.
9	Las luminarias lineales embutidas consideran dos cables de suspensión, para anclarlas a la losa o estructura soportante.	19	Para la instalación de las luminarias se deben retirar todos los elementos de embalaje que puedan estar incluidos, en especial los plásticos que cubren los difusores y fuentes de poder.
10	Las luminarias de sección circular consideran cables de suspensión independientes (uno para la carcasa, uno para la fuente de poder y uno para el kit de emergencia (cuando aplique).	20	Cualquier accesorio de montaje extraviado en obra debe ser sustituido por uno igual al original, en cuanto a materialidad y estética.

DICSA INGENIERÍA Y PROYECTOS
PARA REVISIÓN
18 / 12 / 2020

Notas:

1.-Todos los artefactos (Enchufes) serán montados a 0.35m. salvo indicacion contraria en planos.
2.-Todos los artefactos (Enchufes) que seran montados sobre meson de muebles iran a h=1.20mts. afecto a verificacion y coordinacion segun altura muebles.
3.-Todas las canalizaciones que se ejecuten pre-embutidas serán en ducto p.v.c., las que van sobrepuestas entre el cielo falso y la losa, las que se ejecutan a la vista serán en ducto e.m.t. salvo las que van a la vista en exterior o expuestas a daños mecanicos serán c.a.g.
4.-Los artefactos en sector de baños deben ser a pruebas de salpicaduras IP 55
5.-El alambrado de todos los circuitos, se efectuara en conductor #3,31 mm2 aislación EVA, salvo indicación contraria en planos.
6.-El conductor neutro sera de igual seccion que el conductor de fase (#3,31 mm2), en los circuitos de enchufes y computación.
7.-Toda instalación, recorrido y canalización en general se debera ejecutar y coordinar en terreno con la empresa constructora y con los especialistas correspondientes, con el respectivo visto bueno de la I.T.O Electrica.
8.-Las dimensiones de los tableros electricos solo son referenciales, el contratista electrico que se adjudique la obra debera presentar su respectivo lay-out para que sean coordinados con el respectivo visto bueno de la I.T.O electrica y/o mandante.
9.-Las bandejas portaconductores (b.p.c.) eléctrica deberan ser aterrizadas con un cable de Cu desnudo de 8.37mm2 y debera constar de tapa en todo su recorrido.
10.-Para los circuitos de enchufes , deberán quedar identificados en la placa de montaje de cada enchufe indicando el numero de circuito a cual corresponde.
11.-Los materiales que requieren certificación para su uso, cumplen con este requisito.
12.-Este plano es complementario a las Especificaciones Técnicas de la Obra, en caso de existir discrepancia el contratista consultara previamente no obstante, estas ultimas prevalecerán sobre el plano.
13.-Todas las luminarias exteriores deben considerar IP para ubicación intemperie, como mínimo IP65.
14.-En etapa de construcción se deben confirmar medidas de altura para montaje de luminarias.

CUADRO RESUMEN DE LAMINAS

LAMINA	
1	PLANTA ALUMBRADO Y ENCHUFES SUBTERRANEO
2	PLANTA ALUMBRADO 1° NIVEL
3	PLANTA ENCHUFES 1° NIVEL
4	PLANTA ALUMBRADO DOBLE ALTURA-CORO, ENCHUFES CORO
5	DIAGRAMA UNILINEAL Y DETALLES
6	CUADROS DE CARGA
7	CORRIENTES DÉBILES

UBICACION

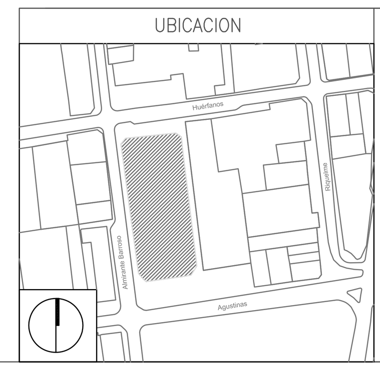

INSCRIPCION N° ____________

FECHA : ____________

REV.	POR	FECHA	MOTIVO
3	RRG	01/10/20	Revisión para documento ELE 57/2020

MODIFICACIONES

CONTENIDO: PLANTA ALUMBRADO 1° NIVEL — LÁMINA: 2

ARCHIVO-CAD : — DIMENSIONES FORMATO: mm

DICSA INGENIERÍA

PROYECTO ELECTRICO DE ALUMBRADO
RESTAURACIÓN BASILCA DEL SALVADOR

CALLE : AGUSTINAS N°1781
COMUNA : SANTIAGO

LAMINA 02 DE 07 — ESCALA: INDICADA
FECHA : DICIEMBRE 2019
PROYECTO: A.Q.H. — DIBUJO : C.A.A.
REVISO : A.Q.H.-R.R.G.

PROPIETARIO

PARROQUIA EL SALVADOR
RUT: 453.326-7
R.L.:
RUT:

PROYECTO:

ALEJANDRO QUEZADA HELMS
8.957.164-2
INGENIERO ELECTRICO
LIC. SEC. CLASE A